Verbois

INSTRUCTIONS DE MONTAGE / ASSEMBLY INSTRUCTIONS

DATE	03 / 05 / 2018	MPD

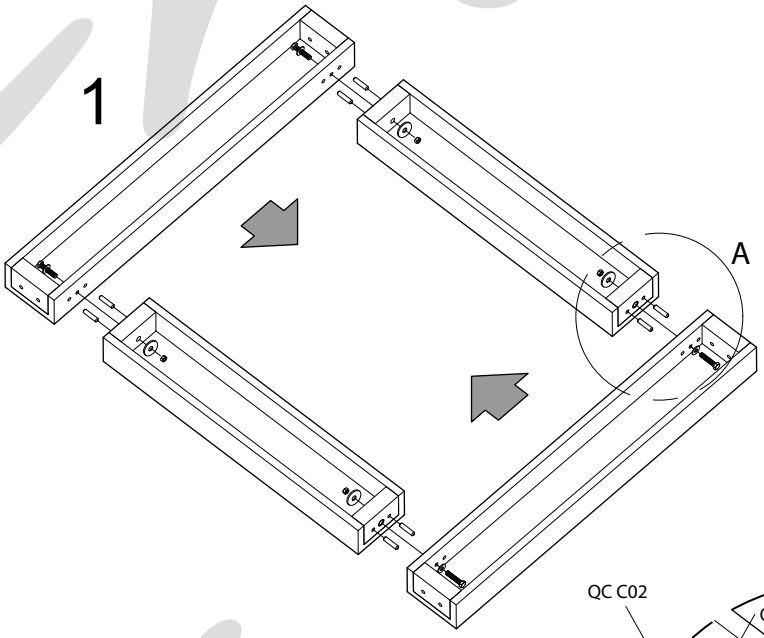

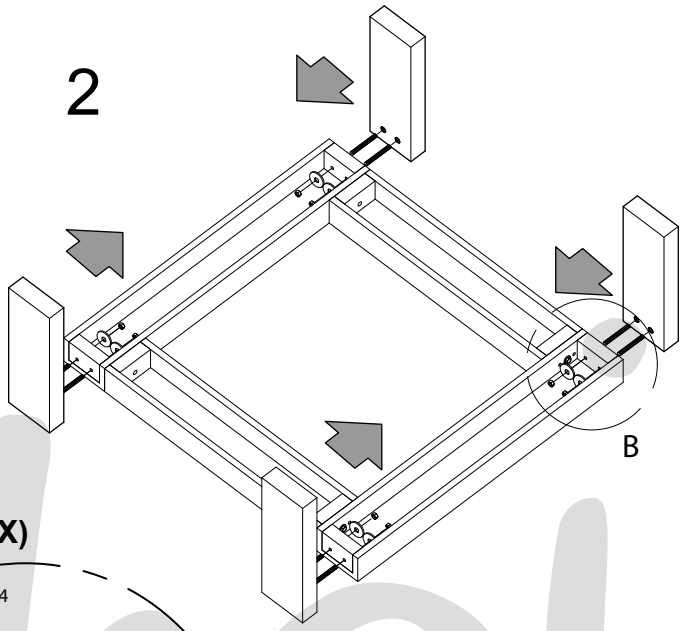

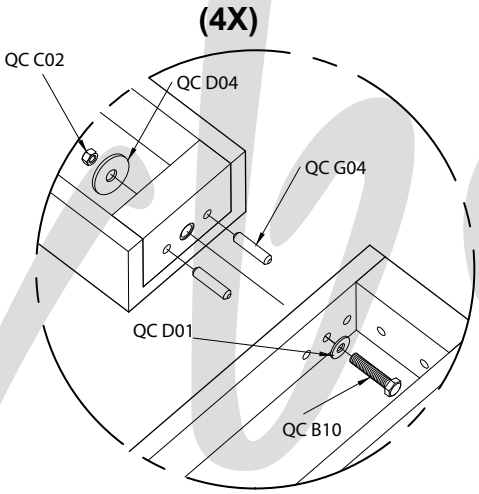

DETAIL A

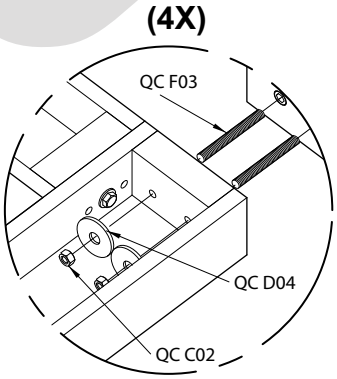

DETAIL B

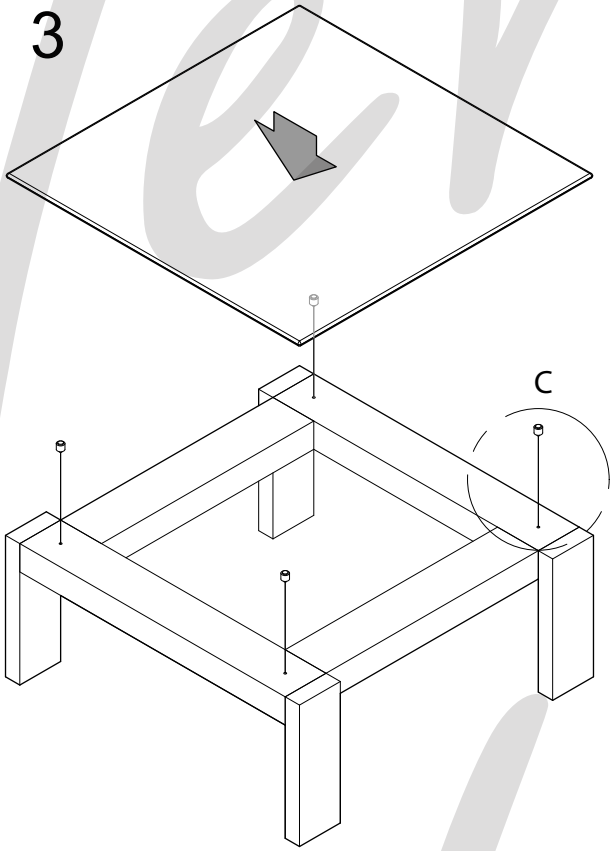

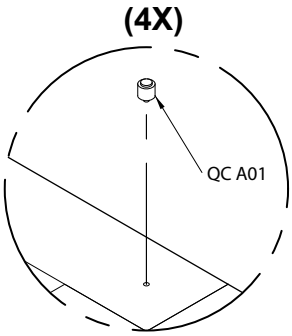

DETAIL C

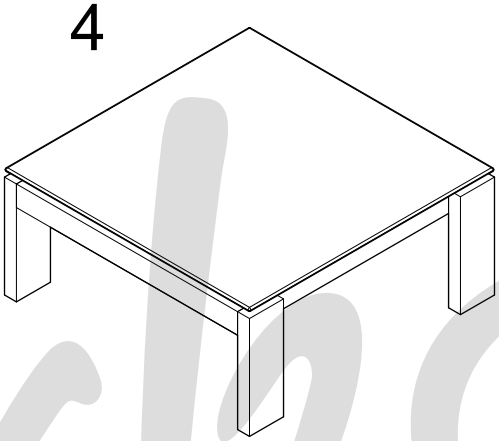

LA FORME GÉNÉRALE DU PRODUIT EST SYMBOLIQUE / *THE OVERALL PRODUCT SHAPE IS SYMBOLIC*