Verbois

INSTRUCTIONS DE MONTAGE / ASSEMBLY INSTRUCTIONS

DATE	24 / 08 / 2018	BLIND / LORI BTV

1

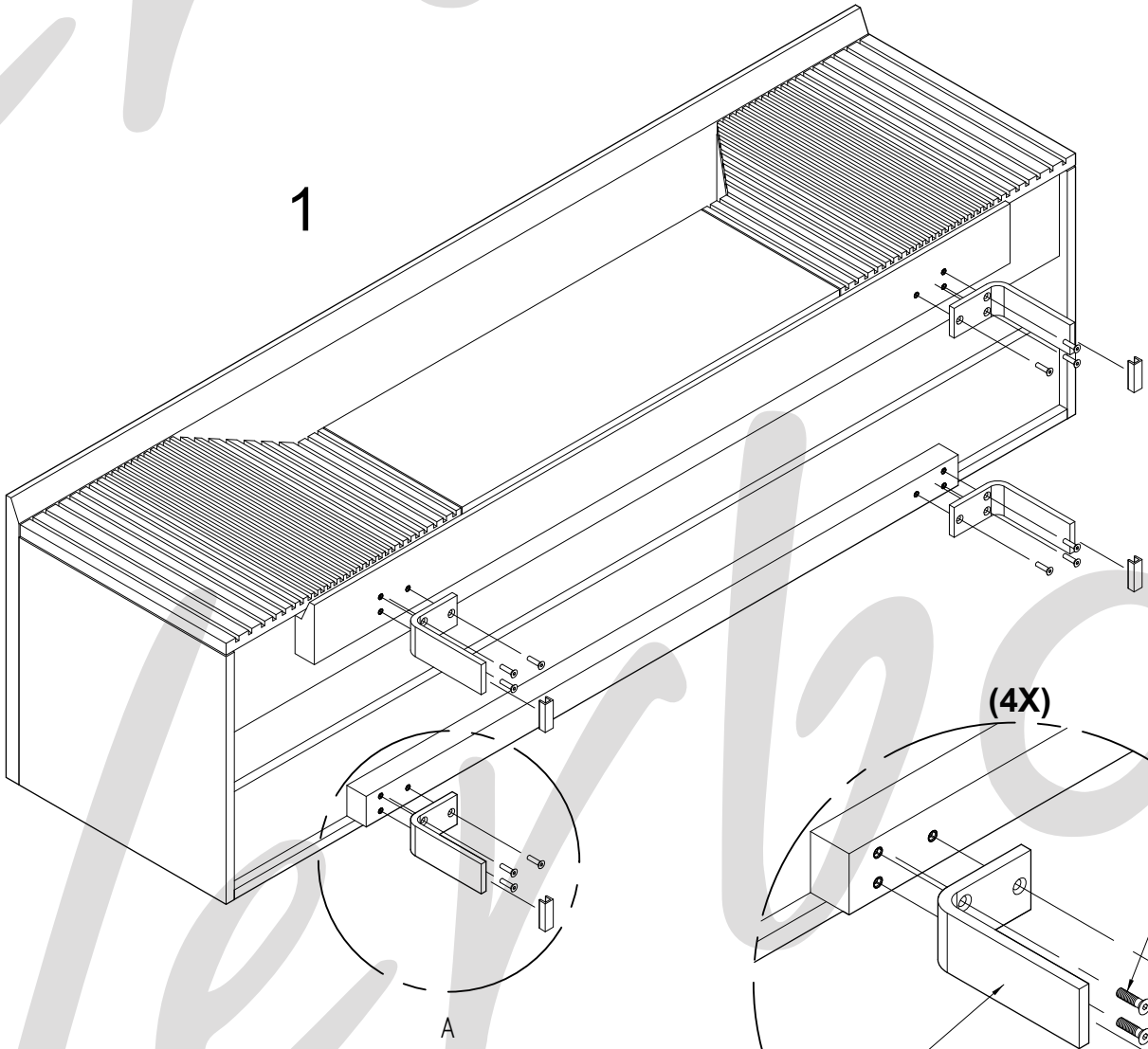

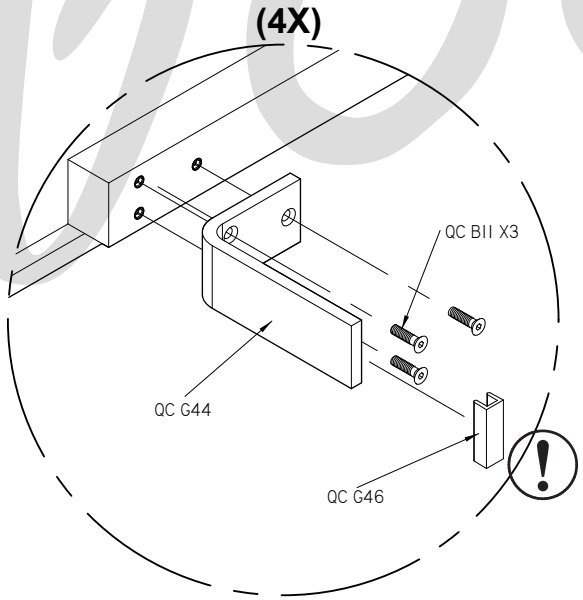

DETAIL A

METTRE EN PLACE LES PIÈCES DE CAOUTCHOUC SOUS LES PATTES D'ACIER POUR PROTÉGER LE PLANCHER.
INSTALL THE RUBBER PIECES UNDER THE STEEL LEGS TO PROTECT THE FLOOR.

2

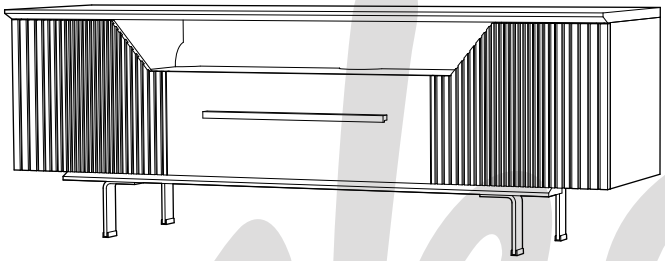

LA FORME GÉNÉRALE DU PRODUIT EST SYMBOLIQUE / THE OVERALL PRODUCT SHAPE IS SYMBOLIC