Verbois

INSTRUCTIONS DE MONTAGE / ASSEMBLY INSTRUCTIONS

DATE	12 / 05 / 2021	LOFT TDE

1 (2X)

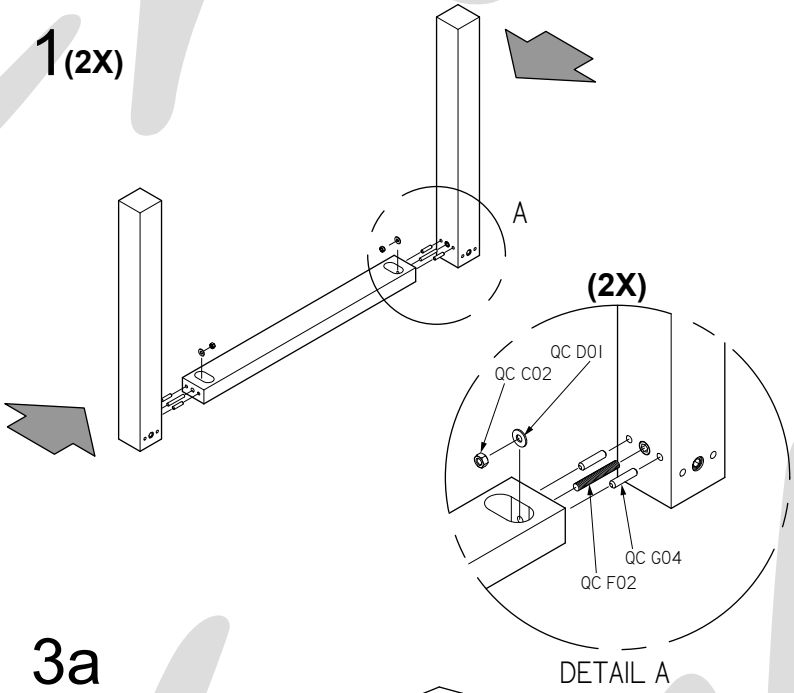

2

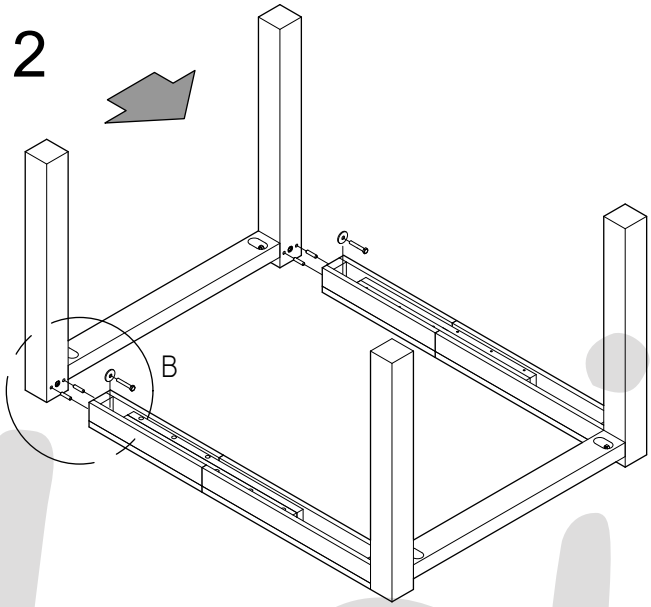

3a

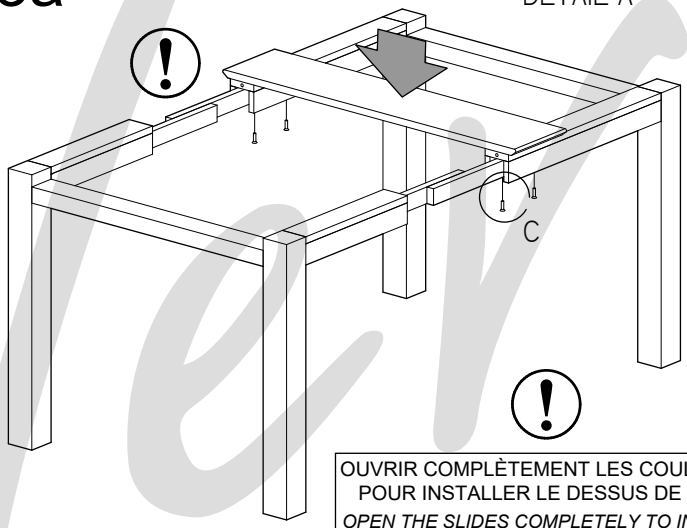

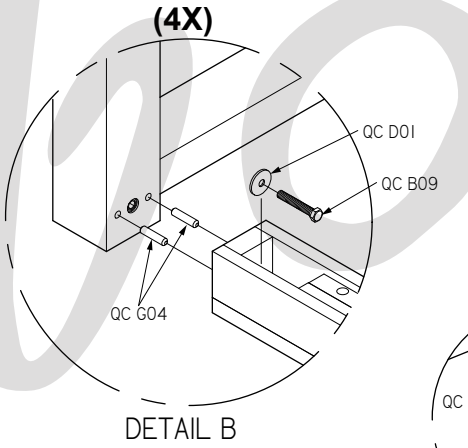

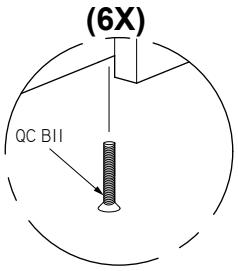

OUVRIR COMPLÈTEMENT LES COULISSES POUR INSTALLER LE DESSUS DE BOIS

OPEN THE SLIDES COMPLETELY TO INSTALL SOLID WOOD TOP

3b

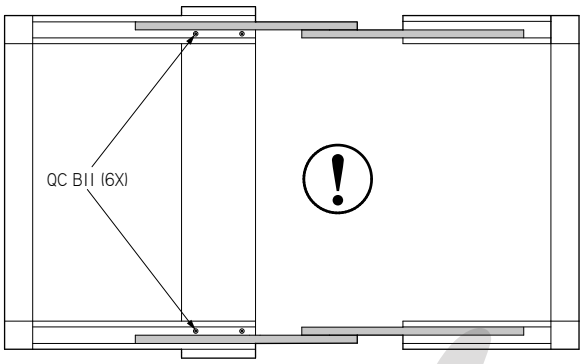

VUE DE DESSOUS

BOTTOM VIEW

4

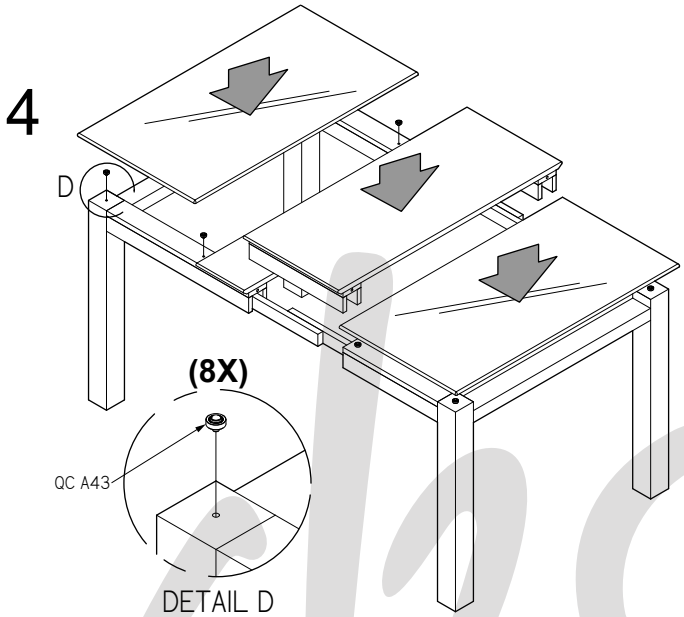

LA FORME GÉNÉRALE DU PRODUIT EST SYMBOLIQUE / THE OVERALL PRODUCT SHAPE IS SYMBOLIC