Verbois

INSTRUCTION DE MONTAGE / ASSEMBLY INSCTRUCTIONS

DATE	18 / 05 / 2022	ELLIE TDF

1

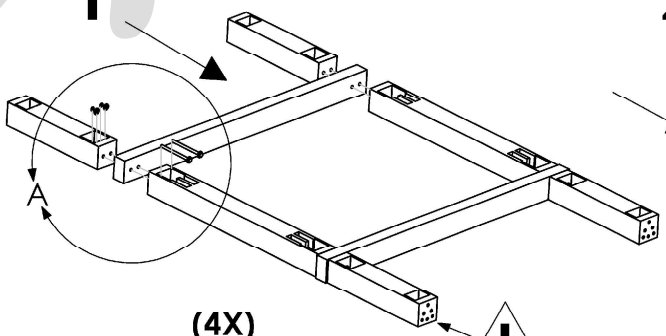

Côtés avec 6 trous vers l'extérieur
Sides with 6 holes facing out

2

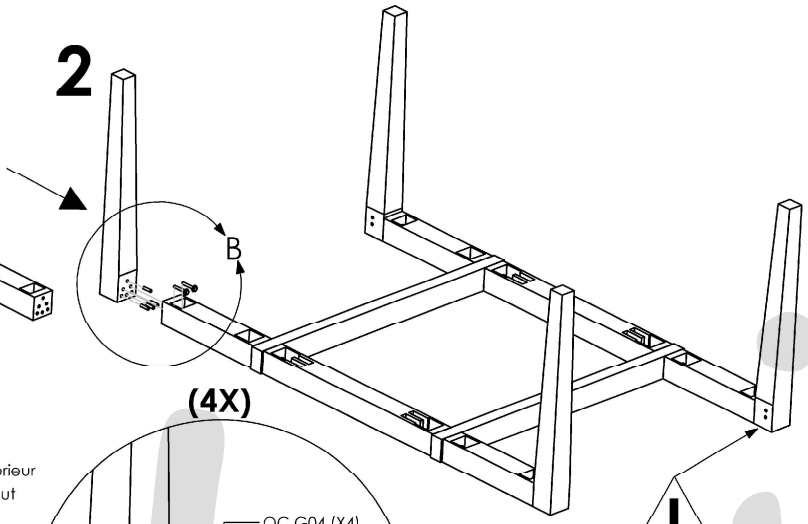

Perçages vers l'intérieur
Drills holes inside

(4X)

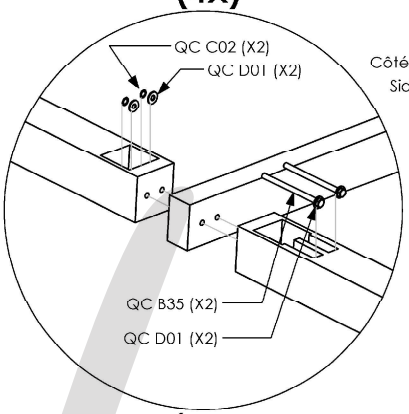

DÉTAIL A

(4X)

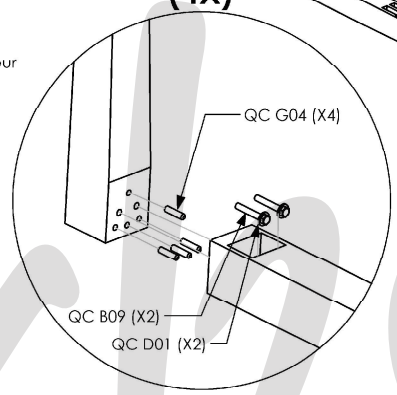

DÉTAIL B

3

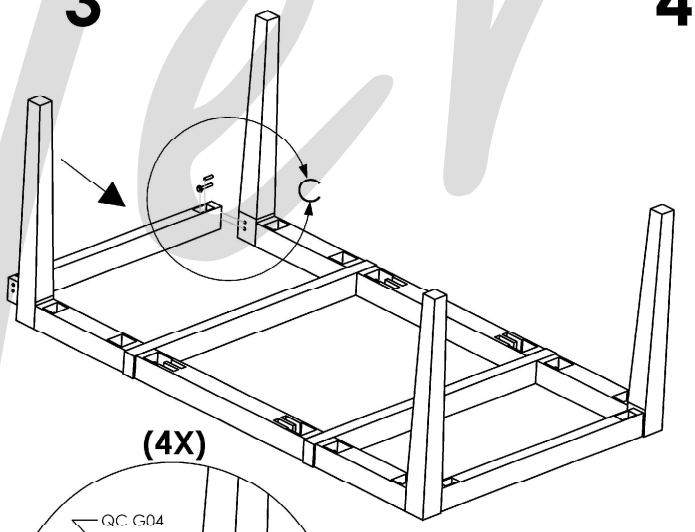

(4X)

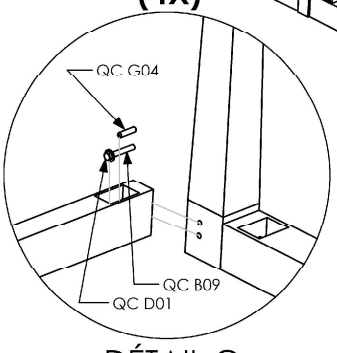

DÉTAIL C

4

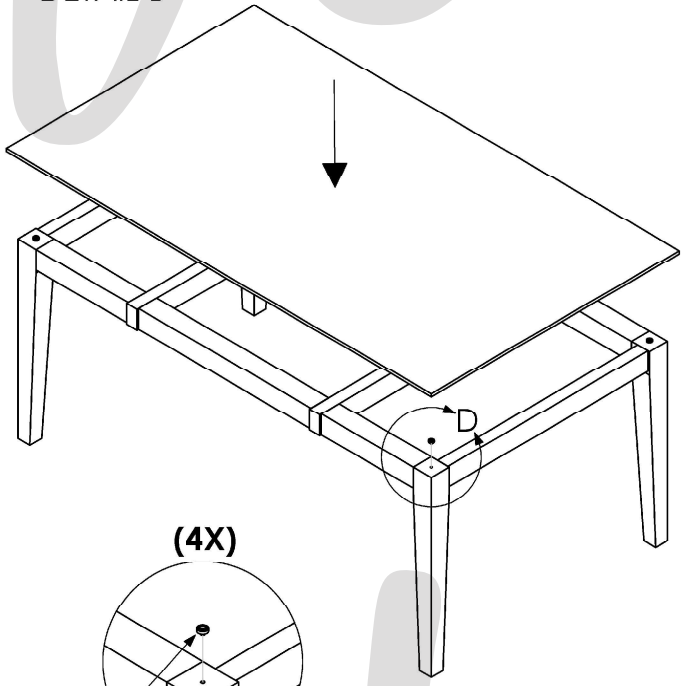

(4X)

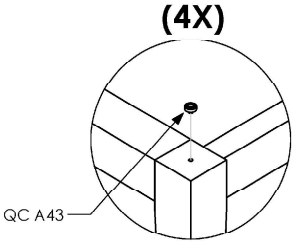

DÉTAIL D