Verbois	INSTRUCTIONS DE MONTAGE / ASSEMBLY INSTRUCTIONS		
	DATE	11 / 02 / 2022	LODGE TDF

1

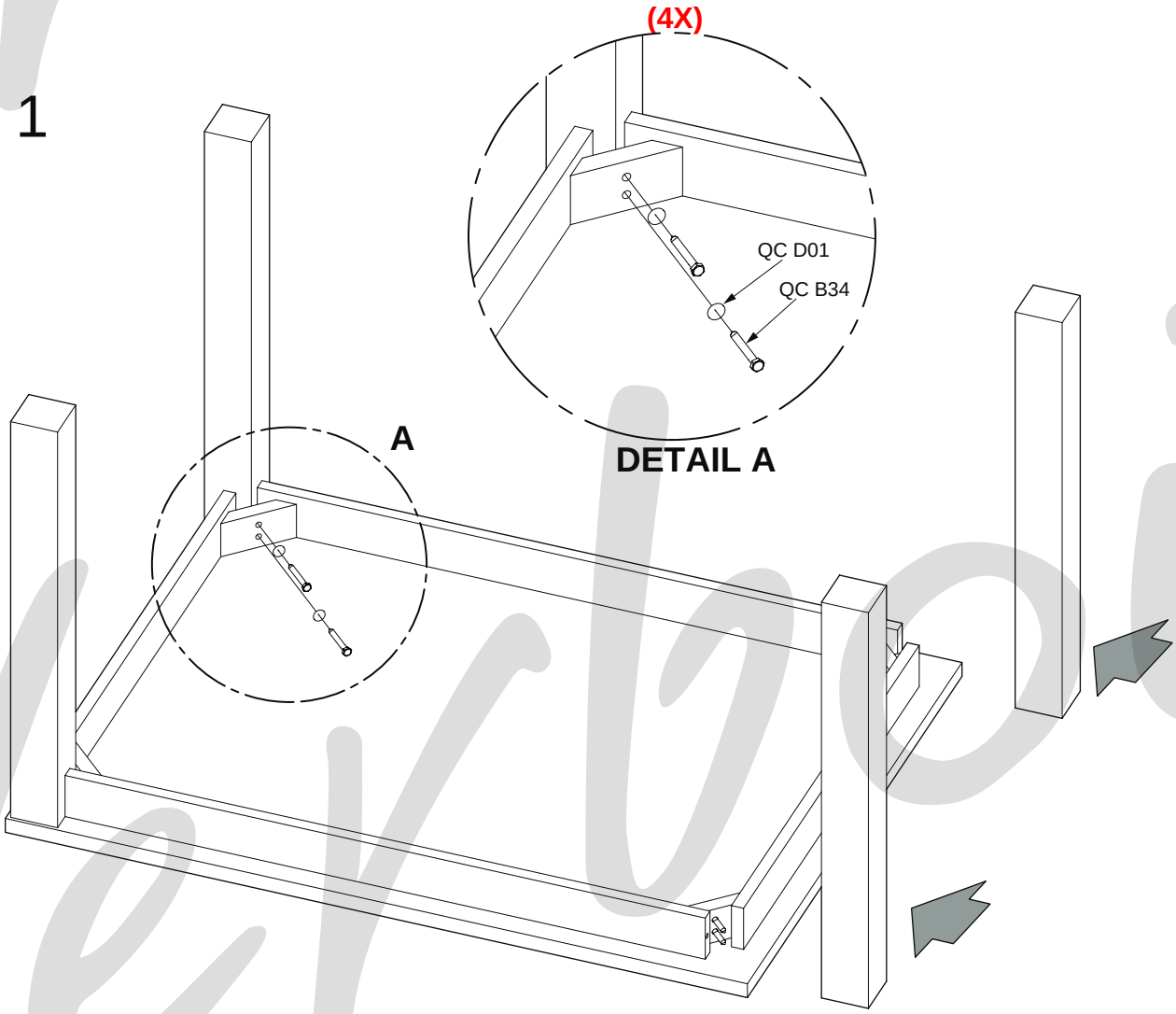

2

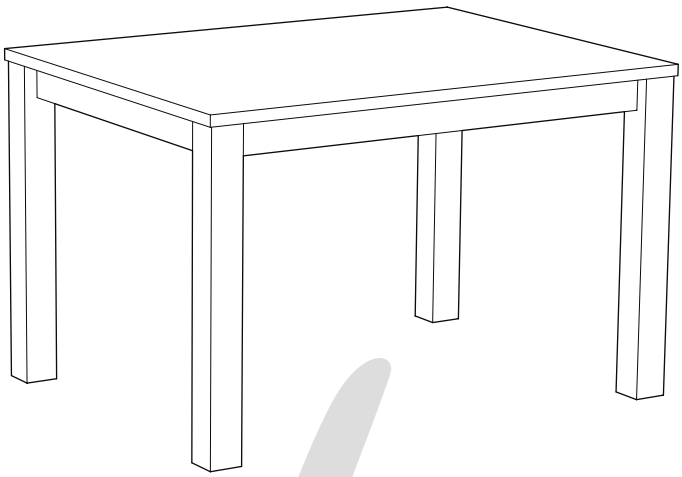

LA FORME GÉNÉRALE DU PRODUIT EST SYMBOLIQUE / THE OVERALL PRODUCT SHAPE IS SYMBOLIC